Процесс сварки 141 (GTAW)

Сборочный чертеж

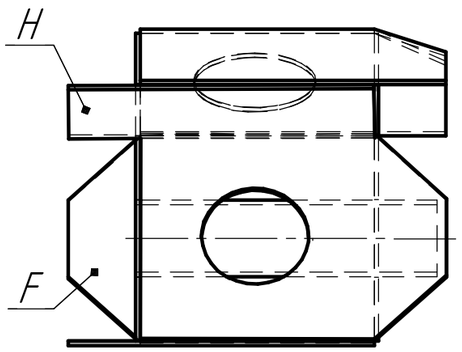

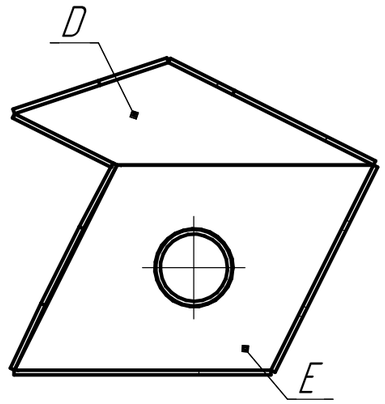

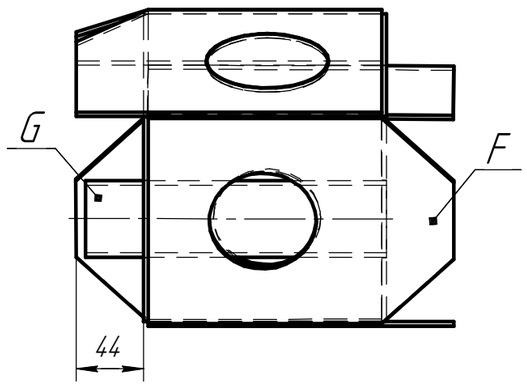

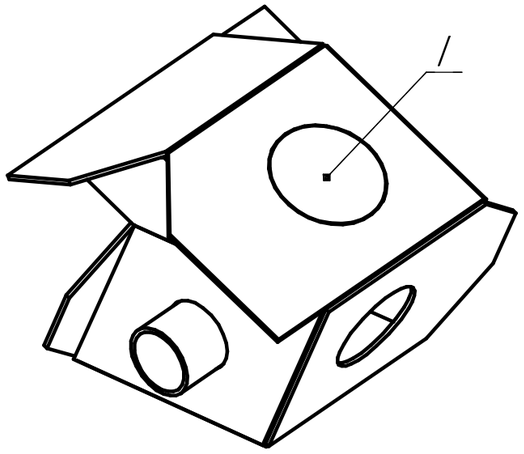

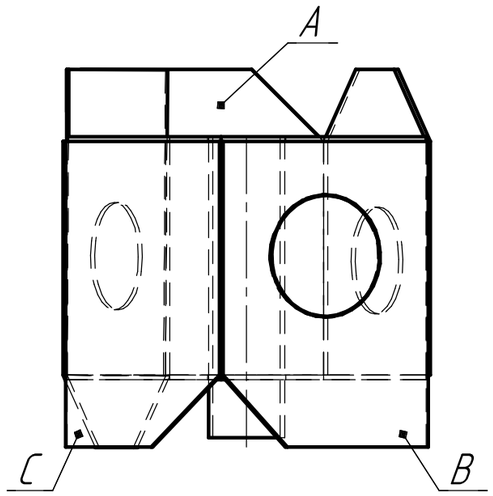

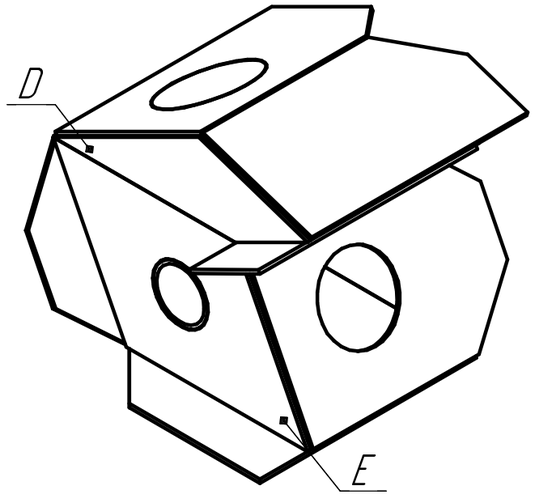

Все размеры на чертеже указаны в миллиметрах

Технические условия:
1. Сварка на спуск запрещена;
2. Наличие зазоров и прихватки внутри конструкции не допускаются;
3. Все стыковые и угловые швы выполняются с полным проваром;
4. Сварка производится с базовой пластиной "А" в нижнем положении;
5. Катет сварного шва тавровых соединений 4 мм (+2;-0).
6. Все швы выполняются в один проход с применением присадочной проволоки;
7. Изделие сдается на проверку без последующей очистки.

Изм.	Лист	№ докум.	Подп.	Дата	Процесс сварки 141 (GTAW)		
Разраб.		Калашников			Модуль С VII Открытый региональный чемпионат "Молодые профессионалы" (WorldSkills Russia) Иркутской области 2021-2022	Лит. / Масса: 5,43 / Масштаб: 1:1	
Пров.		Дюкова С.				Лист 1	Листов 3
Т.контр.					Сплав АМг-2,3 ГОСТ 4784-97	WorldSkills Russia	
Н.контр.							
Утв.							

Перв. примен. | Справ. № | Подп. и дата | Инв. № дубл. | Взам. инв. № | Подп. и дата | Инв. № подл.

Копировал | Формат А3

Сварочный чертеж

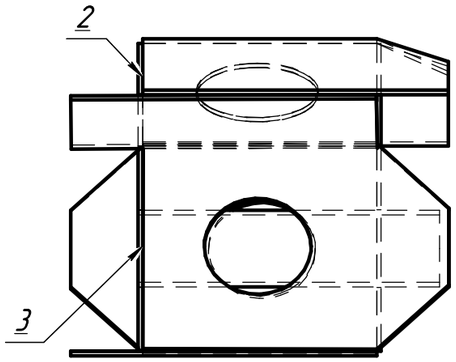

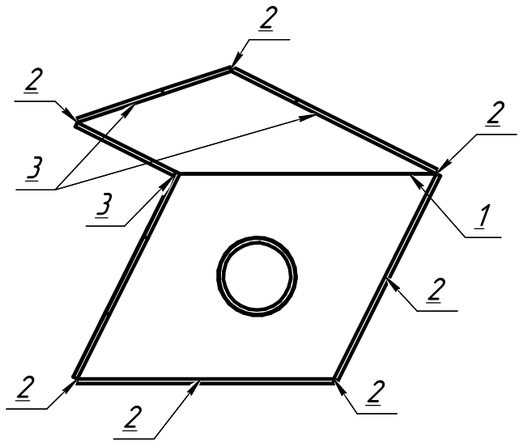

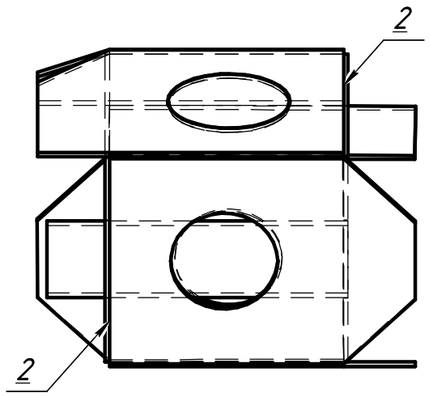

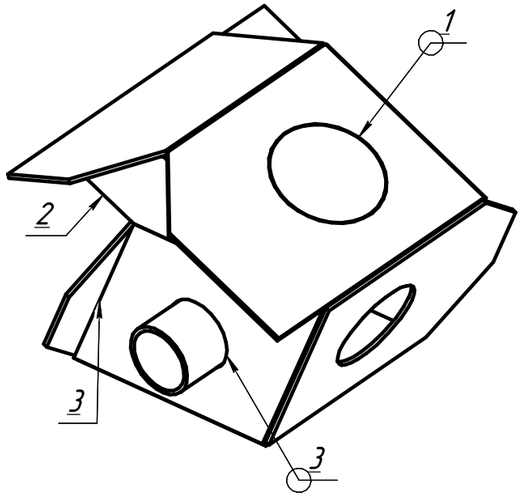

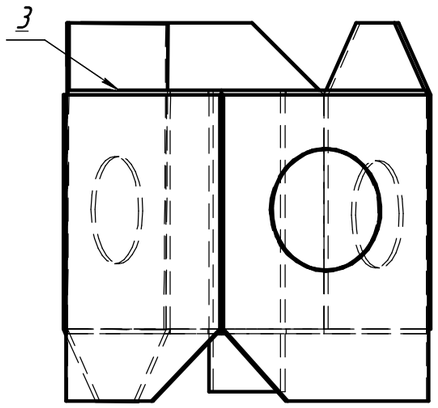

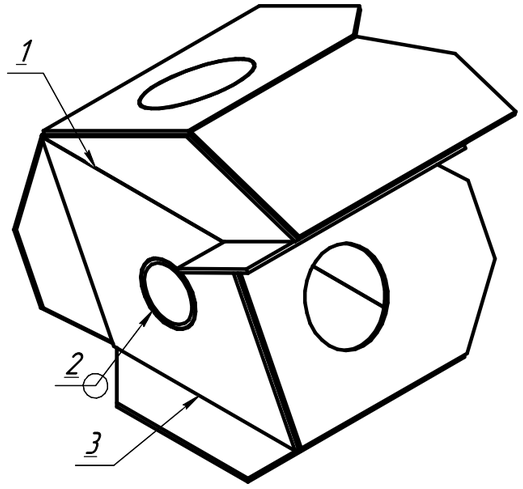

Технические условия:
1. Сварка на спуск запрещена;
2. Наличие зазоров и прихватки внутри конструкции не допускаются;
3. Все стыковые и угловые швы выполняются с полным проваром;
4. Сварка производится с базовой пластиной "А" в нижнем положении;
5. Катет сварного шва тавровых соединений 4 мм (+2;-0).
6. Все швы выполняются в один проход с применением присадочной проволоки;
7. Изделие сдается на проверку без последующей очистки.

Таблица обозначения сварных швов

№ шва	Требования применяемые к профилю сварного шва	Процесс
1	стыковой шов с усилением||	141
2	угловой радиальный ∨	141
3	угловой без усиления, катет 4 мм 4 ∨	141

Изм.	Лист	№ докум.	Подп.	Дата	Процесс сварки 141 (GTAW)	Лист 2

Копировал Формат А3

Подп. и дата | Инв. № дубл. | Взам. инв. № | Подп. и дата | Инв. № подл.

Деталировочный чертеж

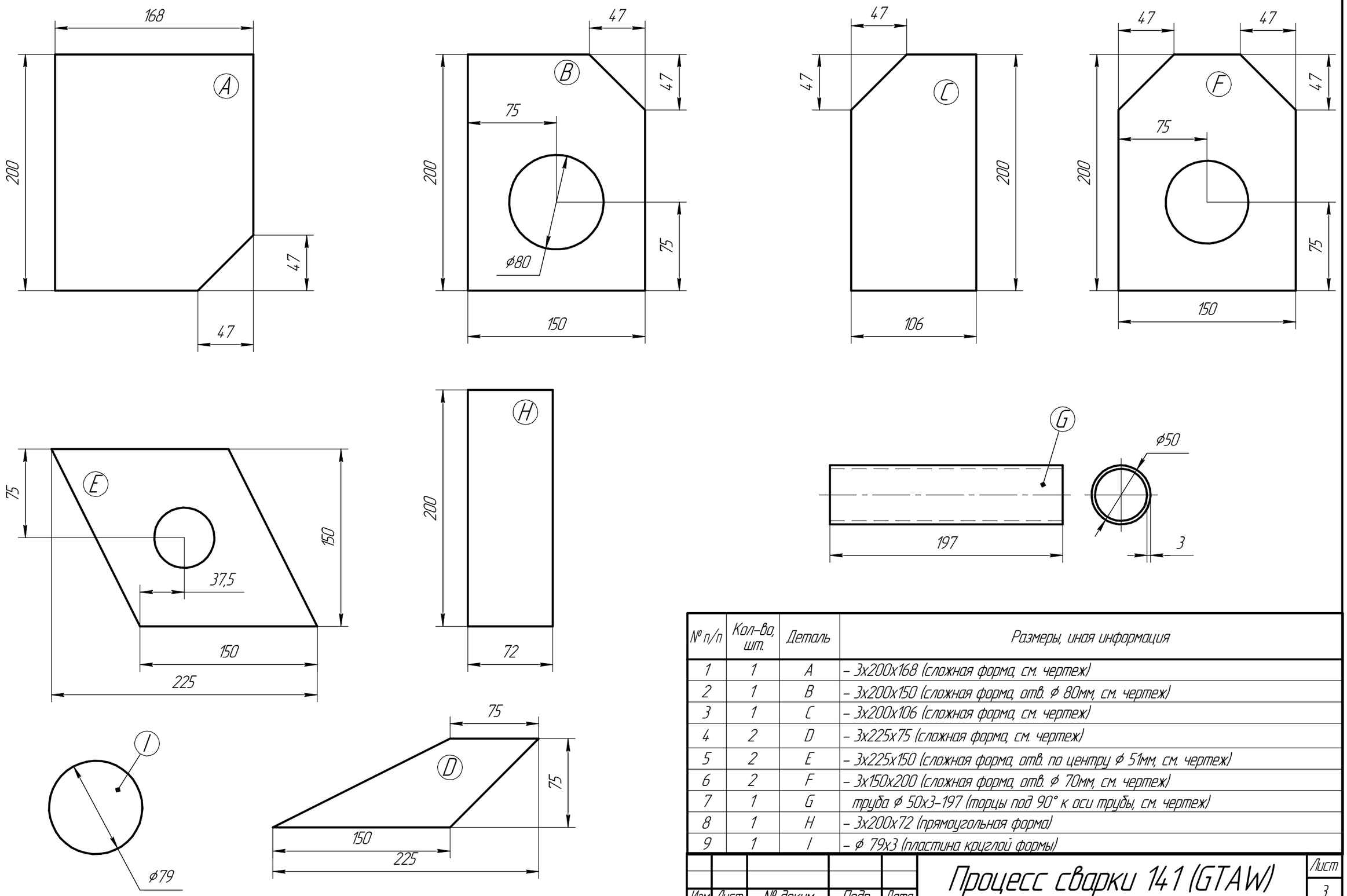

№ п/п	Кол-во, шт.	Деталь	Размеры, иная информация
1	1	A	– 3x200x168 (сложная форма, см. чертеж)
2	1	B	– 3x200x150 (сложная форма, отв. ϕ 80мм, см. чертеж)
3	1	C	– 3x200x106 (сложная форма, см. чертеж)
4	2	D	– 3x225x75 (сложная форма, см. чертеж)
5	2	E	– 3x225x150 (сложная форма, отв. по центру ϕ 51мм, см. чертеж)
6	2	F	– 3x150x200 (сложная форма, отв. ϕ 70мм, см. чертеж)
7	1	G	труба ϕ 50x3–197 (торцы под 90° к оси трубы, см. чертеж)
8	1	H	– 3x200x72 (прямоугольная форма)
9	1	I	– ϕ 79x3 (пластина круглой формы)

Изм.	Лист	№ докум.	Подп.	Дата	Процесс сварки 141 (GTAW)	Лист 3

Копировал Формат А3

Подп. и дата | Инв. № дубл. | Взам. инв. № | Подп. и дата | Инв. № подл.